F.L.Y. MOBİLYA DEKORASYON SANAYİ VE TİCARET LİMİTED ŞİRKETİ

ÇAMAŞIR MAKİNESİ DOLABI

http://www.flymutfak.com/

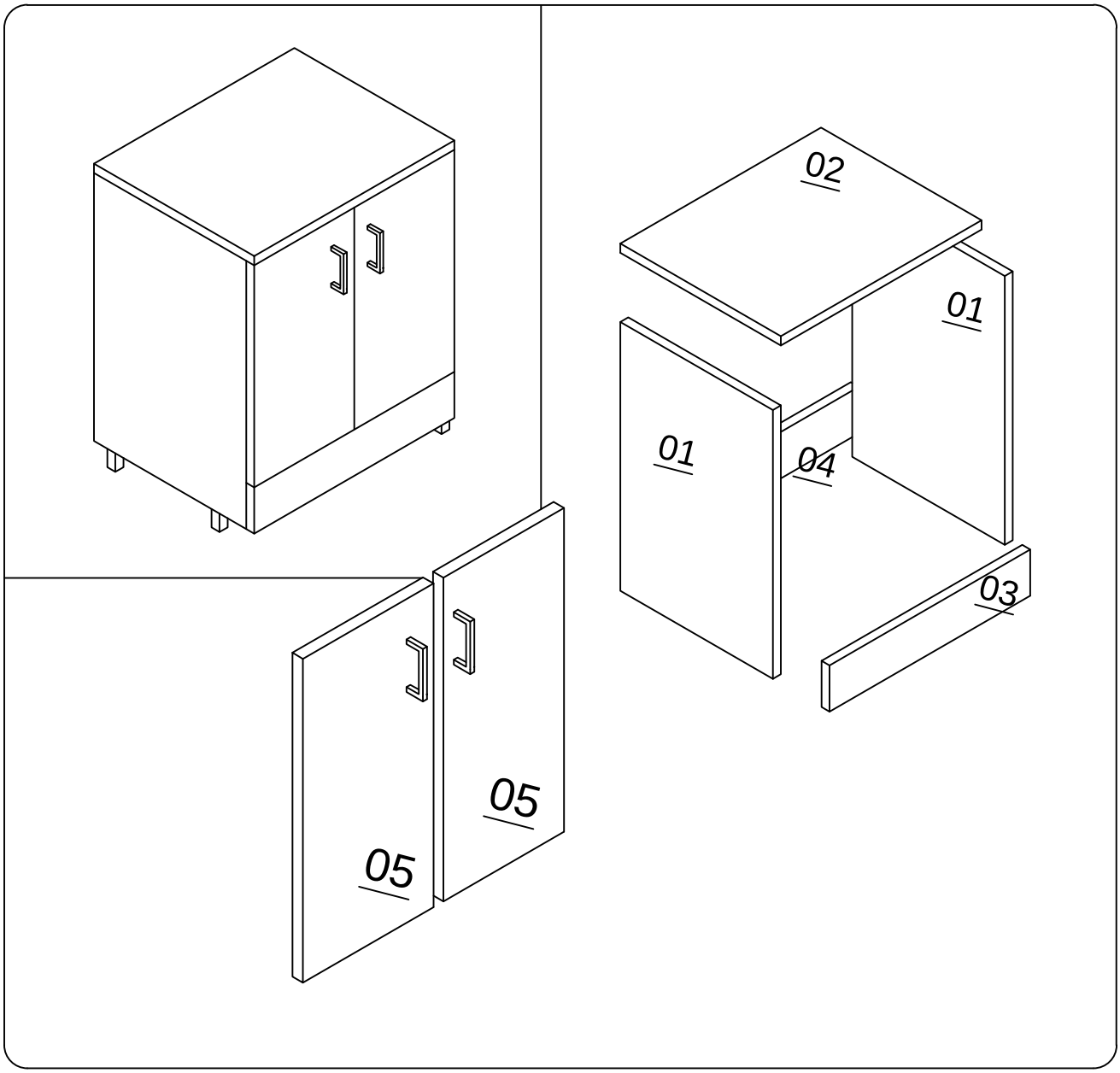

MODÜL ELEMANLARI					MODÜL KAPAK ELEMANLARI					ÇEKMECE ELEMANLARI				
NO	ADET	BOY	GENİŞLİK	ÖZELLİĞİ/NİTELİĞİ	NO	ADET	BOY	GENİŞLİK	ÖZELLİĞİ/NİTELİĞİ	NO	ADET	BOY	GENİŞLİK	ÖZELLİĞİ/NİTELİĞİ
01	2	842 mm	660 mm	Modül Yanları	05	1	347 mm	714 mm	Kapak					
02	1	700 mm	680 mm	Modül Üst Parça										
03	1	120 mm	697 mm	Modül Ön Kapak										
04	1	664 mm	100 mm	Modül Arka Parça										